FEATURE HIGHLIGHTS

- 5000 ANSI LUMEN
- 1,5X ZOOM
- THROW RATIO:1.39~2.09
- EXTRON IP LINK CERTIFIED
- ADVANCE INFOGRAPHIC PICTURE MODE

Technische Daten

Artikelnummer	9H.JGK77.25E	
EAN Code	471 8755 07820 0	
Typ	DLP	
DMD Typ	DC3	
Auflösung	WUXGA 1920 x 1200 / 16:10	
Lichtstärke	5000 ANSI Lumen	
Kontrast*	13.000 : 1	
Farben	1,07 Mrd.	
Bildformate	Physikalisch 16:10 (insgesamt 5 Formate wählbar)	
Bilddiagonale	26.6"~334"	
Throw Ratio	1.39~2.09	
Zoom	1,5x	
Lens	F# : 2.42 ~2.97, f : 20.7 ~ 31.05mm	
Lens Shift	NA	
Lichtquelle	Lampe (310W)	
Lebensdauer**	Normal 2.500 Stunden / Eco 3.500 Stunden / SmartEco 4.500 Stunden	
Keystone Korrektur	2D, Horiztonal / Vertikal ± 30 Grad	
PC-Auflösung	VGA(640 x 480) zu WUXGA_RB(1920 x 1200)	
Eingangssignale Horizontal	15K ~102 kHz	
Eingangssignale Vertikal	23 ~ 120 Hz	
Kompatibel	HDTV Kompatibel	480i, 480p, 576i, 576p, 720p, 1080i, 1080p
	Video Kompatibel	NTSC, PAL, SECAM
Lautsprecher	1x 10W	
Feature	ADVANCE INFOGRAPHIC PICTURE MODE	
Abmessungen (B x H x T)	314 x 117 x 233 mm	
Gewicht	3,3 kg	
Netzspannung	100~ 240 V AC, 4.2A, 50/60 Hz	
Energieverbrauch	Max 420W / Normal 365W / Eco 290W	
Energieverbrauch Standby	Normal < 0.5W	
Betriebsgeräusch	36 / 31 dBA	
Betriebstemperatur	0 ~ 40°C	
Sprachen	Arabisch / Bulgarisch / Kroatisch / Tschechisch / Dänisch / Niederländisch / Englisch / Finnisch / Französisch / Deutsch / Griechisch / Hindi / Ungarisch / Italienisch / Indonesisch / Japanisch / Koreanisch / Norwegisch / Polnisch / Portugiesisch / Rumänisch / Russisch / einfaches Chinesisch / Spanisch / Schwedisch / Türkisch / Thailändisch / Traditionelles Chinesisch (28 Sprachen)	
Zubehör	**Standard**	**Optional**
	Fernbedienung mit Batterien	Deckenmontage (5J.JAM10.001)
	Netzkabel	Spare Lamp Kit (5J.JFG05.001)
	VGA Kable	Wireless dongle: QCast (QP01)
	User Manual CD	Instashow (WDC10)
	QSG	Carry Bag
	Garantieerklärung	3D Brillen (5J.J9H25.002)
Garantie	36 Monate	

* Lampe in diesem Produkt enthält Quecksilber. Informationen zur Entsorgung des Produkts oder gebrauchte Lampen erhalten Sie von den örtlichen Umweltbehörden oder unter www.lamprecycle.org.
* Die Lebensdauer der Lampe hängt von den Umgebungsbedingungen und der Nutzung ab. Die tatsächlichen Produktmerkmale und Spezifikationen können ohne vorherige Ankündigung geändert werden.
** Der Standardmodus ist Präsentation. Wenn 3D aktiviert ist, zeigt der Bildmodus nur 3D. Wenn 3D deaktiviert ist, wird es nicht in den Bildmodus angezeigt.
*** Lagerung: Temperatur: -20 bis 60 ° C; Luftfeuchtigkeit: 10 ~ 90% RH (ohne Kondensation)

SU754+
BenQ DLP Projektor

Ein- und Ausgänge

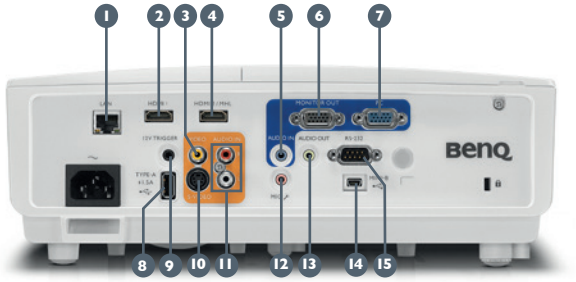

1. LAN (RJ45)
2. HDMI 1
3. HDMI 2 / MHL
4. Composite Video in (RCA)
5. Audio in (Mini Jack)
6. Monitor out
7. PC (D-sub 15pin)
8. USB (Type A)
9. DC 12V Trigger (3.5mm Jack)
10. S-Video in
11. Audio L/R in (RCA)
12. Microphone in (Mini Jack)
13. Audio out (Mini Jack)
14. USB (Type mini B)
15. RS232 (DB-9pin)

Abmessungen

Objektivdaten

Screen				Distance from screen (mm)			Offset (mm)
Diagonal		W (mm)	H (mm)	Min distance	Average	Max distance	
Inch	mm						
60	1524	1292	808	1796	2249	2701	68
70	1778	1508	942	2096	2623	3151	79
80	2032	1723	1077	2395	2998	3601	91
90	2286	1939	1212	2695	3373	4052	102
100	2540	2154	1346	2994	3748	4502	113
120	3048	2585	1615	3593	4497	5402	136
150	3810	3231	2019	4491	5622	6753	170
170	4318	3662	2289	5090	6371	7653	193
180	4572	3877	2423	5389	6746	8103	204
190	4826	4092	2558	5688	7121	8553	215
200	5080	4308	2692	5988	7496	9003	227
250	6350	5385	3365	7485	9370	11254	283
300	7620	6462	4039	8982	11243	13505	340

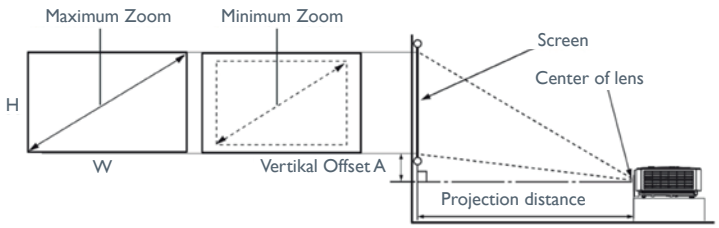

Technische Zeichnungen

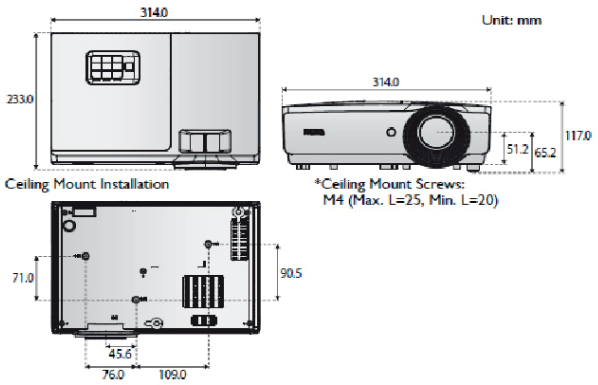

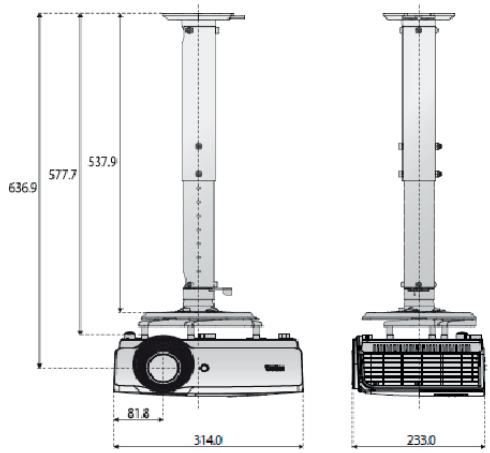

Deutschland
BenQ Deutschland GmbH
Essener Straße 5
46047 Oberhausen
Deutschland
Tel.: +49 (0) 208 / 409 42-0
BenQ.de

Österreich
BenQ Deutschland GmbH
Niederlassung Österreich
Wehlistraße 27b / Stg. 2 / Top 5
1200 Wien
Tel.: +43 190 7276-0
BenQ.at

Schweiz
BenQ Deutschland GmbH
Zweigniederlassung Baden
Täfernstrasse 32
5405 Baden-Dättwil
Tel.: +41 44 74399-99
BenQ.ch

©2018 BenQ. Corp. Die technischen Daten können je nach Region variieren, bitte erkundigen Sie sich bei Ihrem örtlichen Händler nach den Einzelheiten. Die Eigenschaften und technischen Daten des Produkts können ohne vorherige Ankündigung geändert werden. Diese Inhalte können Firmennamen und Schutzmarken von Dritten enthalten, welche Eigentum der jeweiligen Dritten sind. Datenstand: 26/11/18/DE/AT/CH